GAMMA LINE
international



Circular Modulating Damper

Fine Tuning

CIRCULAR MODULATING DAMPER TYPE GCD

FEATURES:

Gamma Line circular modulating dampers are designed for precise calibration of air distribution within HVAC duct systems. They maintain steady consistent airflow without diversion and minimize turbulence, even though these regulating dampers exhibit minimal leakage.

المميزات الفنية:

تم تصميم الدامبر العياري الدائري المصنع لدى شركة Gamma Line لتحقيق معايرة دقيقة و ضمان توزيع و انسيابية تدفق الهواء داخل مجاري الهواء. حيث يتميز هذا الدامبر بمعامل تسريب منخفض نسبيا و مرونة في التحكم.



GAMMA LINE international

MATERIAL:

Circular modulating dampers Frame and Blades made of galvanized sheets.
Blades is equipped with a metal axial and gasket to reduce leakage and ensure smooth opening and closing.

المواد المستخدمة:

الدامبر العياري GCD يتألف من إطار و شفرات مصنعة من الصاج المغلفن.
الشفرة مزودة بجوان معدني للحد من التسريب و تأمين حركة انسيابية و سلسة عند الفتح والإغلاق .

DIMENSIONS:

الأبعاد:

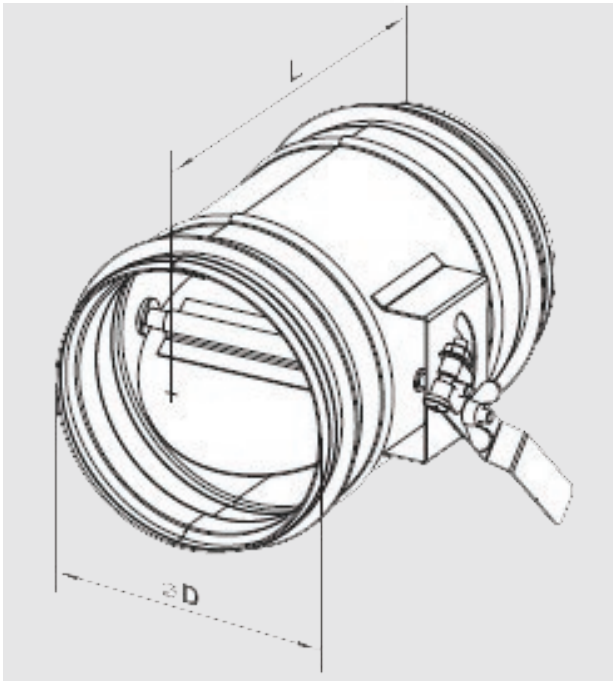

300	250	200	160	150	125	100	Diameter D (m.m)
400	350	300	260	250	225	200	Length L (m.m)

ETL Testing Laboratories,Inc U.S.A
ISO 9001 Certified company
Intertek Testing Services

ACCESORIES:

volume controll damper can be ordered with manual control or electrical motor Fig(1).

المتممات

يمكن طلب الدامبر مزودا بذراع عيار يدوي أو بوصلة لمحرك عياري كهربائي . Fig (1)

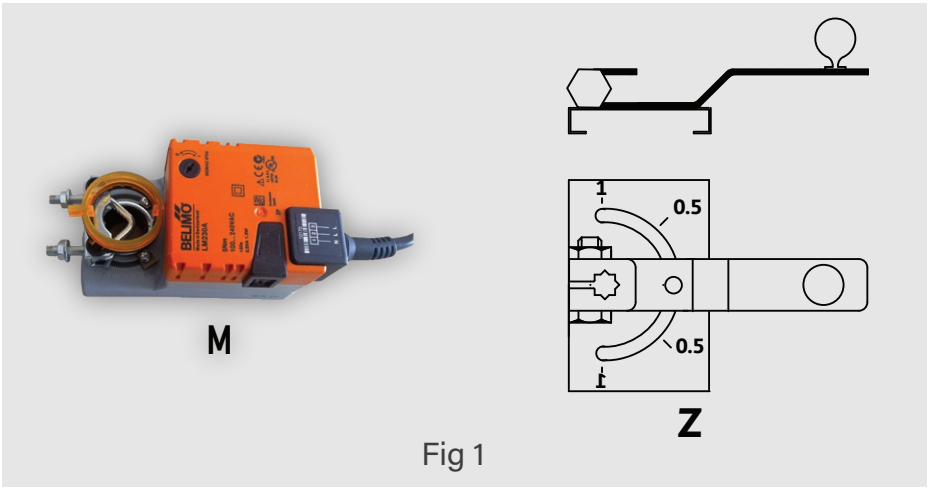

Fig 1

TECHNICAL CHARACTERISTICS :

The chart below illustrates how varying air flow affect the pressure drop associated with different Damper Diameters.
Pressure Drop Pa.
Air flow m³/h

المواصفات الفنية :

يوضح الجدول أدناه انخفاض الضغط عند كل قياس مرتبطا بكميات هواء مختلفة.
انخفاض الضغط بPa.
كمية الهواء م³/سا

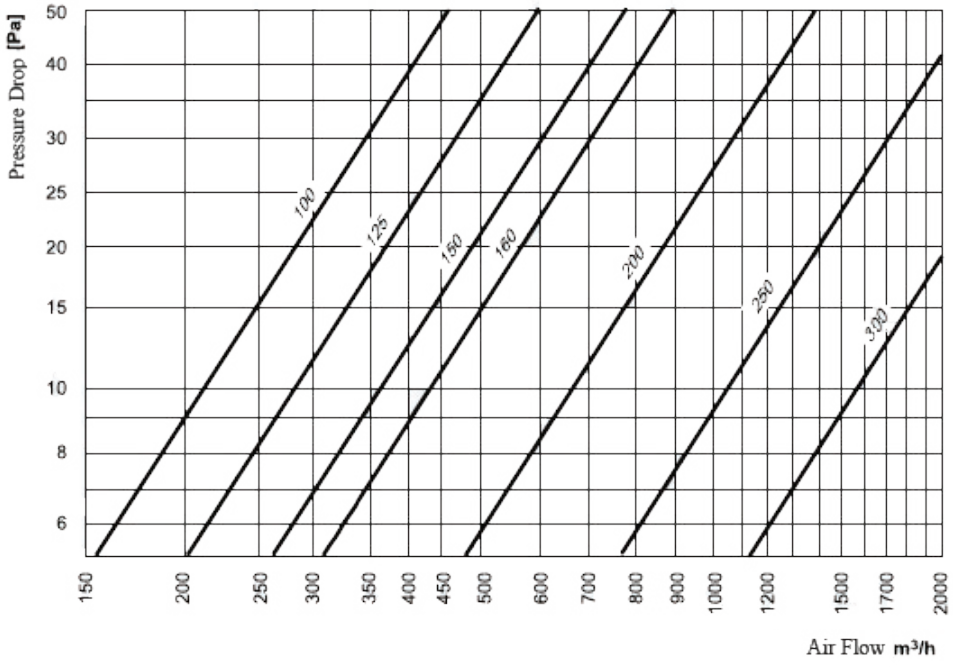

ETL Testing Laboratories,Inc U.S.A
ISO 9001 Certified company
Intertek Testing Services

SYRIA ARAB REPUBLIC

33435, Damascus, Syria

+963 11 585 1200

+963 94 063 0063

info.sy@gammaline.com

GAMMA LINE
international