GAMMA LINE
international



EXHAUST AIR VALVE

Durabilty

EXHAUST AIR VALVE Type EAV

FEATURES:

The EAV exhaust air valves are suitable and recommended for use in bathrooms, kitchens, storerooms, laboratories, archives, press halls, photocopying centers, shops, and other similar spaces.

They provide efficient operation and a pleasant aesthetic appearance that often goes unnoticed.

These exhaust air valves can be mounted on walls, ceilings, or directly on ducts, making them versatile for various requirements.

Adjusting the air delivery is simple, done by turning the central valve from the fully open to the fully closed position. The system calibration is significantly easier due to this distinctive feature.

The EAV model of exhaust air valves is notable for its affordability, good performance under optimal pressure conditions, and easy installation process.

المميزات الفنية:

فتحات طرد الهواء طراز EAV لتجديد هواء الحمامات ، المطابخ ، المستودعات ،المخابر ، غرف المكاتب ، مكاتب النسخ والتصوير وغيرها . و هي ذات أداء تشغيل عالي ،

وتتميز بشكل ملائم ضمن المكان .

يمكن تركيب فتحات طرد الهواء طراز EAV بشكل جداري أو سقفي أو بشكل مباشر على مجاري الهواء ،مما يجعلها متعددة الاستخدامات لتلبية المتطلبات المختلفة. .

يمكن عيار كمية الهواء التي تمر عبر الفتحة بصورة سهلة و ذلك بتدوير الجزء المركزي للفتحة من الفتح الأعظمي إلى الإغلاق الكلي ، مما يسهل عيار الهواء في أنظمة سحب الهواء المتعددة المخارج.

فتحات طرد الهواء تمتاز بسعرها المنخفض و أدائها الجيد خاصة عند العمل وفق انخفاض ضغط المناسب لها مع سهولة كبيرة في التركيب .



GAMMA LINE international

MATERIAL:

EAV is produced by GammaLine from aluminum and equipped with galvanized steel screw and nut ,It is powder coated in standard RAL 9016 white. Optional finishes available upon request (custom RAL colors for architectural integration).

المواد المستخدمة:

تصنع فتحة EAV في شركة GammaLine من معدن الألمنيوم و هي مزودة ببرغي وعزقة من الفولاذ المغلفن, و تأتي مطلية باللون الأبيض الحراري كإنتاج ستاندرد . و يمكن طليها بألوان أخرى حسب الطلب بدرجات ال RAL الخاصة بالبودة الالكتروستاتيكيةالحرارية.

DIMENSIONS:

Exhaust air valves EAV are available in diameters of 4, 6 and 8 inch.

الأبعاد:

فتحات الطرد طراز EAV متوفرة بقطر 4, 6و 8 انش.

ETL Testing Laboratories,Inc U.S.A

ISO 9001 Certified company

Intertek Testing Services

EXHAUST AIR VALVE Type EAV

The exhaust air valve is offered in a unique design, as shown in the figure below.

فتحة طرد الهواء متوافرة بتصميم فريد كما هو موضح بالرسم أدناه.

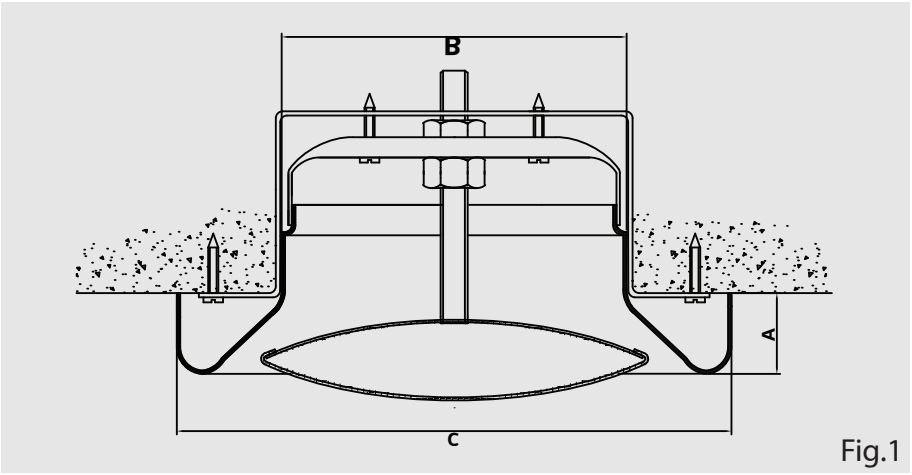

Fig.1

Nominal Diameter Dn (inch)/mm	Ø C	Ø B	A
4/102	158	99	22
6/153	230	149	22
8/203	260	195	22

MOUNTING:

The exhaust air valve can be easily installed with concealed screws as in Fig.1.

التركيب :

يمكن تركيب فتحة طرد الهواء بسهولة باستخدام براغي مخفية حسب الرسم fig.1.

PERFORMANCE DATA:

EAV exhaust air valves are outlined on diagrams,
air flow rate (m3/h).
static pressure (pa).
Sound Level (dB).

المواصفات الفنية:

المواصفات الفنية لفتحات طرد الهواء طراز EAV موضحة في الجدول أدناه .
- تدفق الهواء اللازم m3/h
- مقدار انخفاض الضغط المتوفر (pa).
- مستوى الضجيج (dB).

Nominal Diameter D (inch)/mm	Air flow (m3/h)	Pressure drop(pa)	sound level dB
(4)/102	100-150	55-110	25-40
(6)/153	150-250	55-110	25-40
(8)/203	200-350	55-110	25-40

ETL Testing Laboratories,Inc U.S.A
ISO 9001 Certified company
Intertek Testing Services

SYRIA ARAB REPUBLIC

33435, Damascus, Syria

+963 11 585 1200

+963 94 063 0063

info.sy@gammaline.com

GAMMA LINE
international