GAMMA LINE
international



Galvanised Steel Modulating Damper

Fine Tuning

GALVANISED STEEL MODULATING DAMPER TYPE GMD

FEATURES:

Gamma Line volume control dampers are designed for precise calibration of air distribution within HVAC duct systems. They maintain steady consistent airflow without diversion and minimize turbulence, even though these regulating dampers exhibit minimal leakage.

المميزات الفنية:

تم تصميم الدامبر العياري ذو الشفرات المتعاكسة المصنع لدى شركة Gamma Line لتحقيق معايرة دقيقة و ضمان توزيع و انسيابية تدفق الهواء داخل مجاري الهواء. حيث يتميز هذا الدامبر بمعامل تسريب منخفض و مرونة في التحكم.





GAMMA LINE international

MATERIAL:

Modulating Dampers Frame and Blades are made by galvanised steel .
The movement of the Blades is paired with an steel axial and aluminum rings to ensure a quiet and smooth operation.

المواد المستخدمة:

الدامبر العياري GMD يتألف من إطار و شفرات مصنعة من الصاج المغلفن.
حركة الشفرات مترابطة بمحاور معدنية و باكات مصنعة من الألمنيوم و التي تؤمن حركة انسيابية و سلسة عند الفتح والإغلاق .

DIMENSIONS:

Modulating Dampers are available in various Dimension (BxH).
The height (H) is available between 150 mm and 1000 mm.
The length (L) is available between 150 mm and 1000 mm.

الأبعاد:

الدامبر العياري GMD يصنع بقياسات مختلفة (BxH)

الارتفاع متوافر بين 150 مم إلى 1000 مم.

الطول متوافر بين 150مم إلى 1000 مم.

ETL Testing Laboratories,Inc U.S.A
ISO 9001 Certified company
Intertek Testing Services

AVAILABLE PRODUCTS:

Oppozed blade modulating dampere.

المنتجات المتوفرة:

دامبر عياري ذو شفرات متعاكسة

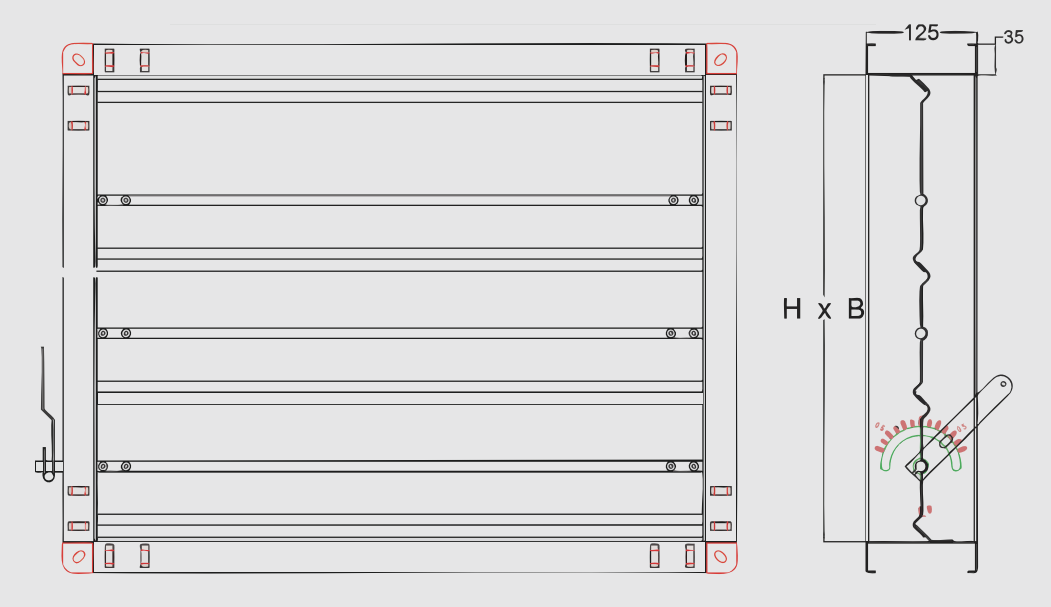

Back Draft Damper is engineered to permit airflow solely in a single direction. This device is utilized to block backflow, enhance indoor air standards, and improve energy efficiency.

دامبر تثاقلي يتميز بتدفق الهواء في إتجاه واحد فقط, مما يمنع التدفق العكسي و يستخدم لتعزيز نقاوة الهواء الداخلي للمكان و تخفيض استهلاك الطاقة.

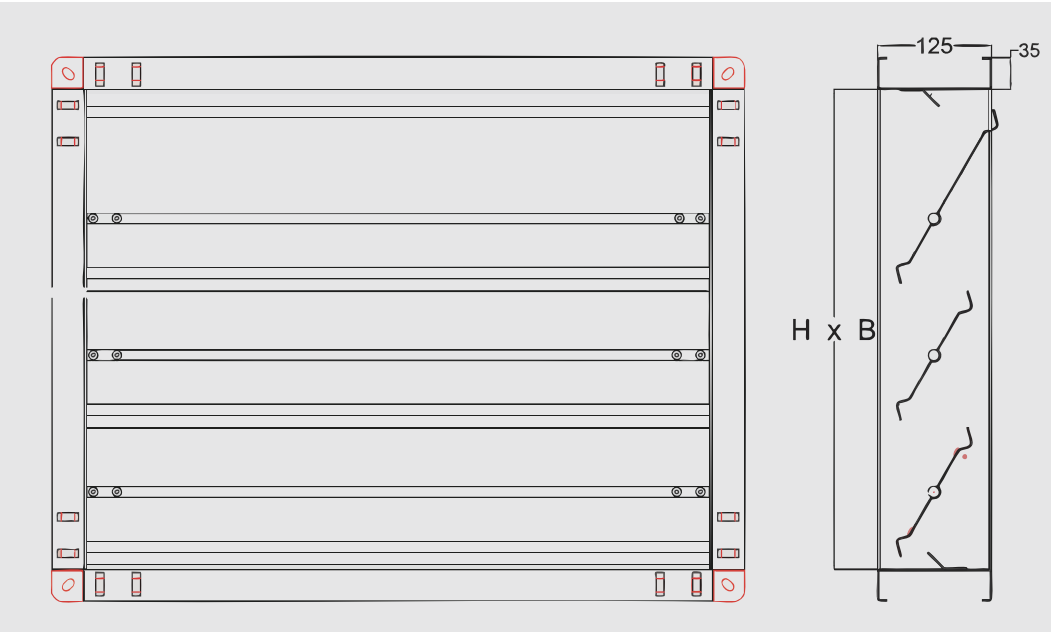

ETL Testing Laboratories,Inc U.S.A
ISO 9001 Certified company
Intertek Testing Services

ETL Testing Laboratories,Inc U.S.A
ISO 9001 Certified company
Intertek Testing Services

ACCESORIES:

المتممات

volume controll damper can be ordered with manual control or electrical motor Fig(1).

يمكن طلب الدامبر مزودا بذراع عيار يدوي أو بوصلة لمحرك عياري كهربائي . Fig (1)

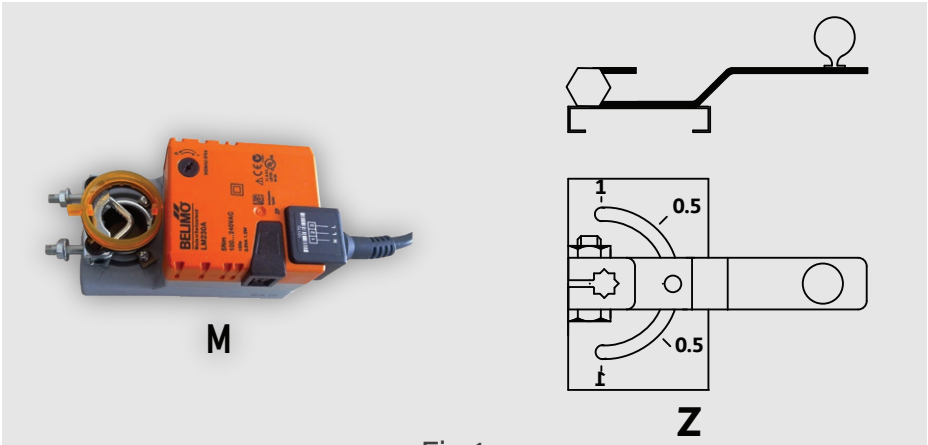

Fig 1

TECHNICAL CHARACTERISTICS :

المواصفات الفنية :

The chart below illustrates the pressure drop associated with different air speeds on variable correction factors for fully opened damper.
correction pressure drop factor Kh.
Pressure Drop Pa.
Air velocity m/s

يوضح الجدول أدناه انخفاض الضغط مرتبطة بسرعات الهواء المختلفة وفق عوامل تصحيح مختلفة في حالة الفتح الكامل.
عامل تصحيح فرق الضغط مرتبط بالارتفاع Kh.
انخفاض الضغط بPa.
سرعة الهواء م/ثا

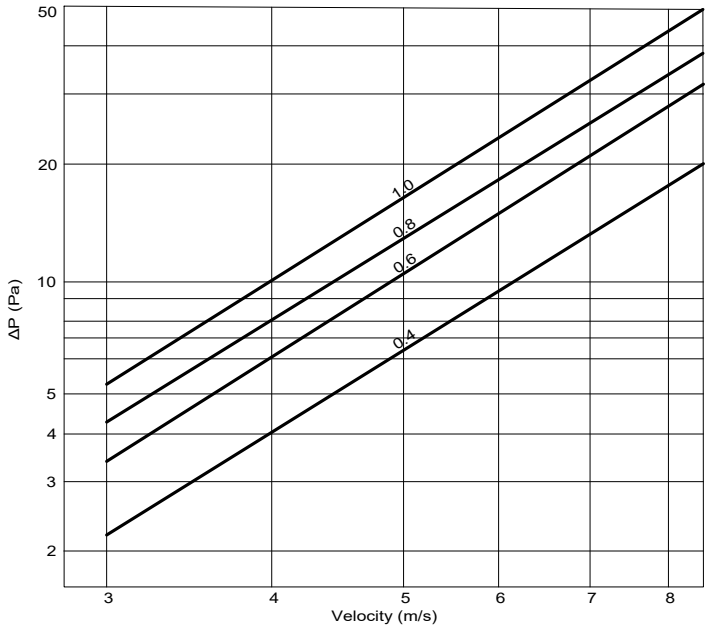

H mm	Kh	H mm	Kh
150	1.00	450	0.74
200	0.95	500	0.70
250	0.90	600	0.63
300	0.86	700	0.57
350	0.81	800	0.51
400	0.77	900	0.46

Blade position	Approximate Kh
Fully open (0°)	Kh
25% closed	2 × Kh_open
50% closed	4 × Kh_open
75% closed	8 × Kh_open
Nearly closed	15–20 × Kh_open

$\Delta p_{25\%\,(closed)}/\Delta p_{(open)} = Kh_{25\%\,(closed)}/Kh_{(open)}$

SYRIA ARAB REPUBLIC

33435, Damascus, Syria

+963 11 585 1200

+963 94 063 0063

info.sy@gammaline.com

GAMMA LINE
international