GAMMA LINE
international



LINEAR JET NOZZLES

High Capacity & Long Throw

FEATURES:

Linear Jet Nozzles produced by Gamma Line, Type
LJ is used for high capacity and long throw supply air application with 30 degree directable angle possibility suitable for exposed duct mounting or sidewall installations.

It is a beautiful and functional solution that is used in industrial, civil and commercial buildings, such as hotels, restaurants, clubs, hospital, etc.

LJ Linear jet nozzle are characteristic by their high structure strength, excellent air mixing and low level noise.

المميزات الفنية:

الفتحة الخطية لإرسال الهواء لمسافات بعيدة نوع (LJ) صنع شركة Gamma line تستخدم عند الحاجة لإرسال كمية كبيرة من الهواء لمسافات بعيدة مع إمكانية التوجية بزاوية 30 درجة و هي مناسبة للتركيب على الجدران الجانبية او عند وجود مجرى هواء جانبي مكشوف.

تقدم هذه الفتحات حل أنيق وعملي لتوزيع الهواء في تطبيقات مختلفة مثل المناطق الصناعية و الفنادق ، المطاعم ، غرف المحاضرات ، المشافي و غيرها.

الفتحة الخطية لإرسال الهواء لمسافات بعيدة نوع (LJ) تتميزبدقة تصنيعها و متانتها و شكلها الأنيق و سرعة مزجها للهواءمع مستوى ضجيج منخفض .



GAMMA LINE international

MATERIAL:

Linear Jet Nozzle manufactured by Gamma Line has:
- Inner Core and frames made of high quality extruded aluminum profiles.
- frames are assembled using screws.

Together we create a strong product.

المواد المستخدمة:

الفتحة الخطية لإرسال الهواء لمسافات بعيدة طراز (LJ)

- القلب و الإطار تصنع من بروفيلات الألمنيوم العالي الجودة .

- إطار الفتحة يتم تجميعه باستخدام البراغي.

التوصيف أعلاه يؤمن متانة كبيرة للفتحة .

DIMENSIONS:

LJ Linear Jet Nozzles come in various Length.
The length L starts with 250mm to 4500 mm with 250mm pitch.
73 mm fixed height .

الأبعاد:

الفتحة الخطية لإرسال الهواء لمسافات بعيدة طراز (LJ) تصنع بأطوال مختلفة الطول الممكن إنتاجه يبدأ من 250mm إلى 4500mm وفق خطوة 250mm .

الارتفاع ثابت و هو 73mm

LINEAR JET NOZZLES Type LJ

Jet dimension T available as 15, 20, 25, 30 and 35.

بعد فتحة خروج الهواء T تتبع الدراسة و متوافرة وفق ما يلي 15, 20 , 25, 30, و

Plenum Box without insulation				
T (mm)	L (mm)	B (mm)	H (mm)	D (mm)
15,20,25	250	120	200	150
30,35		120	250	200
15,20,25,30	500	120	250	200
35		120	300	250
15	750	120	250	200
20,25,30		120	300	250
35		120	250	200 x 2
15	1000	120	200	150 x 2
20,25,30,35		120	250	200 x 2
15,20,25	1250	120	250	200 x 2
30,35		120	300	250 x 2

Plenum Box with insulation				
T (mm)	L (mm)	B (mm)	H (mm)	D (mm)
15,20,25	250	170	250	150
30,35		170	300	200
15,20,25,30	500	170	300	200
35		170	350	250
15	750	170	300	200
20,25,30		170	350	250
35		170	300	200 x 2
15	1000	170	250	150 x 2
20,25,30,35		170	300	200 x 2
15,20,25	1250	170	300	200 x 2
30,35		170	350	250 x 2

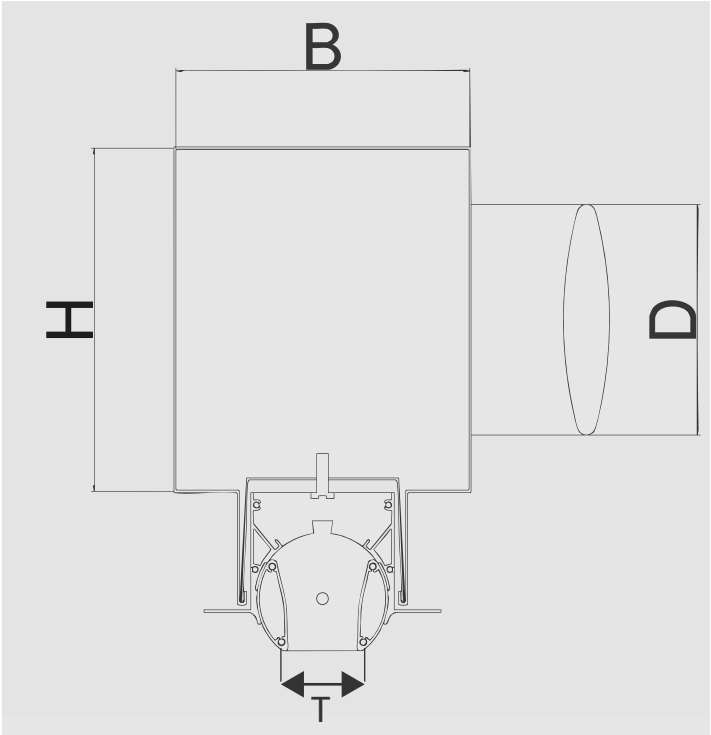

AVAILABLE PRODUCTS:

LJ Linear Jet Nozzles are available as Single Jet Nozzle.

المنتجات المتوفرة:

الفتحة الخطية لإرسال الهواء لمسافات بعيدة طراز LJ تنتج كخط واحد فقط.

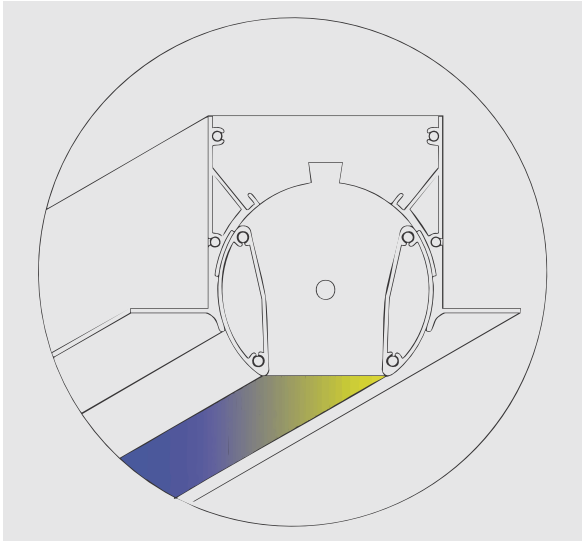

CONSTRUCTION DETAILS:

تفاصيل فنية:

- Jet length pitch is 250mm and each 250mm could be directed separately.

- تتميز هذه الفتحة بإمكانية توجيه كل 250مم على حدى.

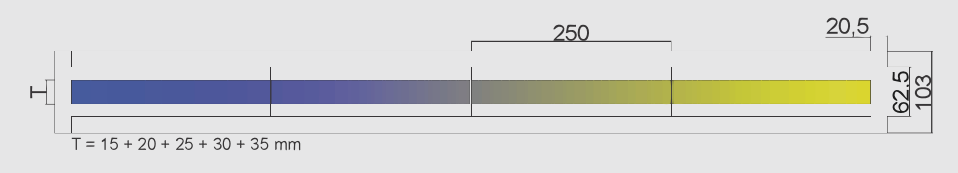

FIXING TOOLS:

آلية التثبيت:

using our Concealed mechanism as mentioned in fig (CO)

يتم تثبيت فتحة إرسال الهواء LJ بواسطة آلية خاصة بنا حسب الموضح بالرسم (CO)

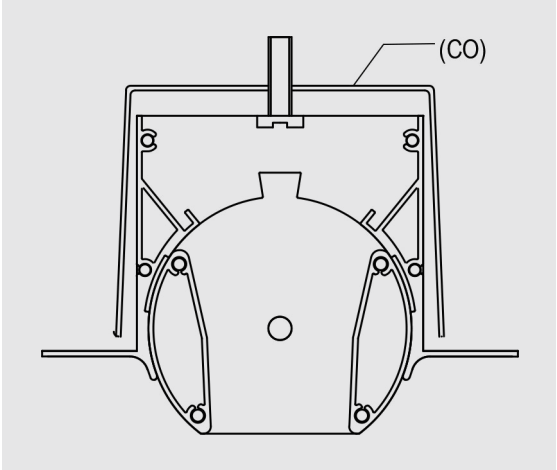

CO

FINISHING:

الإنهاء:

These grills are available in Aluminum natural anodized color, or the grill surfaces can be treated and finished with electrostatic powder coating in RAL colors, and curing oven

يمكن إنتاج هذا النوع من الفتحات

- بلون الألمنيوم المؤكسد فضي (معالج ضد العوامل الجوية)
- أو يتم طلائها باستخدام البودرة الالكتروستاتيكية الحرارية، ثم الشواء بالفرن، اللون القياسي المستخدم هو أي لون من مجموعة RAL.

TECHNICAL CHARACTERISTICS :

Performance table displays
AIR throw measured in meters.
Pressure drop measured in Pascal.
Noise level measured in decibels.
V end velocity m/s
Depending on a certain air flow per linear meter and T (mm).

The parameters are for supply linear with temperature difference of 10 degree Celsius between supply air and room temperature, in a cooling cycle.

المواصفات الفنية :

جدول المواصفـات الفنية يبين
مسـافة قذف الهواء بالمتر .
انخفـاض الضغـط بالباسـكال.
مسـتوى الضـجيج بالدسبل.
V سرعة وصول الهواء عند المسافة المذكورة م/ثا
و ذلك لتـدفق هـواء معـين يمر عبر فتحة الهواء بطول 1 متر وفق عرض
فتحة القذف المطلوبة T mm

القيم المذكورة هي لفتحات التغذية و عند فرق درجة الحرارة في دورة التبريد بين هواء التغذية و هواء الغرفة يبلغ 10درجات مئوية.

TECHNICAL SPECIFICATION

GAMMA LINE international

المواصفات الفنية

Air Flow Rate	JET Width	Pressure Drop	Sound Level	Throw With Ceiling Affect			Throw Without Ceiling Affect		
m³/h	T (mm)	Pa	dB(A)	(m) V=0.5m/s	m V=0.75m/s	m V=1m/s	(m) V=0.5m/s	m V=0.75m/s	m V=1m/s
300	15	21	28	11	4.8	2.7	5.5	2.4	1.35
350	15	29	30	15	6.75	3.4	7.5	3.38	1.7
	20	17	27	12.5	5.6	3	6.25	2.8	1.5
400	15	38	32	>20	9.3	5.3	10.5	4.65	2.65
	20	21	28	15	6.75	3.8	7.5	3.38	1.9
	25	14	25	13	6	3.5	6.5	3	1.75
450	15	48	34	>20	11	6	12	5.5	3
	20	27	30	18	8	5	9	4	2.5
	25	17	27	14	6	3.5	7	3	1.75
	30	12	24	14.5	6	3	7.25	3	1.5
500	20	33	31	>20	10	6	12	5	3
	25	21	28	19.5	8.5	4.5	9.75	4.25	2.25
	30	15	26	15	6.75	3.8	7.5	3.38	1.9
	35	11	23	16.6	7.4	4	8.3	3.7	2
600	25	31	33	>20	12	6.9	13.8	6	3.45
	30	21	31	>20	9.5	5.3	10.2	4.75	2.65
	35	16	29	18.5	8.9	5	9.25	4.45	2.5
700	25	42	38	>20	16.5	9.5	18.5	8.25	4.75
	30	29	35	>20	13	7.5	14.95	6.5	3.75
	35	21	32	>20	10.5	5.9	12	5.25	2.95
800	30	38	40	>20	17.5	9	>20	8.75	4.5
	35	28	37	>20	14.5	8	18	7.25	4
900	35	35	40	>20	>20	11	>20	10	5.5

SYRIA ARAB REPUBLIC

33435, Damascus, Syria

+963 11 585 1200

+963 94 063 0063

info.sy@gammaline.com

GAMMA LINE
international