GAMMA LINE
international



Modulating Damper

Fine Tuning

MODULATING DAMPER TYPE MD

FEATURES:

Gamma Line volume control dampers are designed for precise calibration of air distribution within HVAC duct systems. They maintain steady consistent airflow without diversion and minimize turbulence, even though these regulating dampers exhibit minimal leakage.

المميزات الفنية:

تم تصميم الدامبر العياري ذو الشفرات المتعاكسة المصنع لدى شركة Gamma Line لتحقيق معايرة دقيقة و ضمان توزيع و انسيابية تدفق الهواء داخل مجاري الهواء. حيث يتميز هذا الدامبر بمعامل تسريب منخفض و مرونة في التحكم.





GAMMA LINE international

MATERIAL:

Modulating Dampers Frame and Blades consist of profiles made from anodized aluminum.
The movement of the Blades is paired with a premium ABS gear, ensuring a quiet and smooth operation.

المواد المستخدمة:

الدامبر العياري MD يتألف من إطار و شفرات مصنعة من مقاطع الألمنيوم المسحوبة و المؤكسدة لتصبح مقاومة للعوامل الجوية.
حركة الشفرات مترابطة بمسننات مصنعة من مادة ABS عالية الجودة و التي تؤمن حركة انسيابية و سلسة عند الفتح والإغلاق .

DIMENSIONS:

الأبعاد:

650	600	550	500 1000	450 950	400 900	350 850	300 800	250 750	200 700	Length (m.m)
1010	910	810	710	610	510	410	310	210	110	Height (m.m)

ETL Testing Laboratories,Inc U.S.A
ISO 9001 Certified company
Intertek Testing Services

AVAILABLE PRODUCTS:

المنتجات المتوفرة:

Oppozed blade modulating dampere.

دامبر عياري ذو شفرات متعاكسة

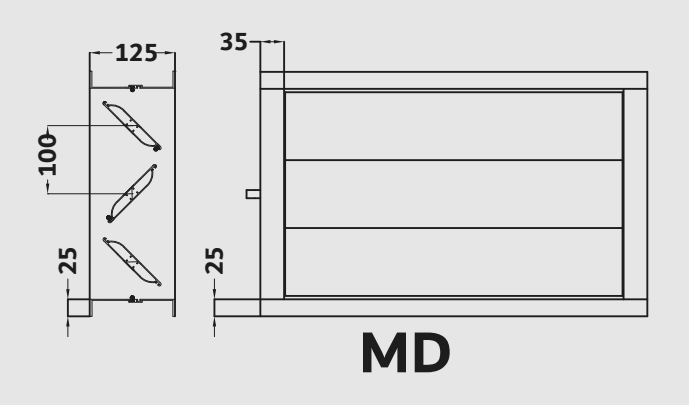

Dual Sector Opposed blade dampers operate by ensuring that while one sector closes, the other one simultaneously opens.

دامبر متعاكس و ذو شفرات متعاكسة حيث يحوي على قسمين عندما يتم إغلاق أحد الأقسام يفتح الآخر بنفس الوقت.

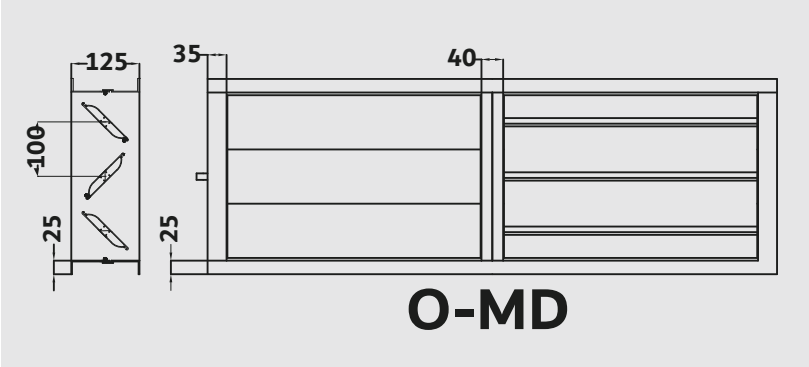

Back Draft Damper is engineered to permit airflow solely in a single direction. This device is utilized to block backflow, enhance indoor air standards, and improve energy efficiency.

دامبر تثاقلي يتميز بتدفق الهواء في إتجاه واحد فقط, مما يمنع التدفق العكسي و يستخدم لتعزيز نقاوة الهواء الداخلي للمكان و تخفيض استهلاك الطاقة.

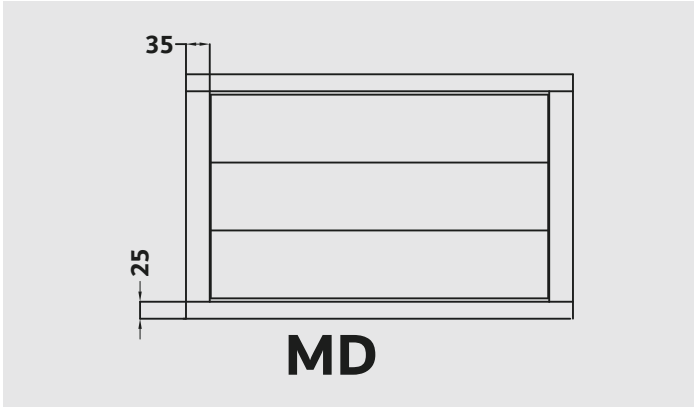

ETL Testing Laboratories,Inc U.S.A
ISO 9001 Certified company
Intertek Testing Services

ACCESORIES:

volume controll damper can be ordered with manual control or electrical motor Fig(1).

المتممات

يمكن طلب الدامبر مزودا بذراع عيار يدوي أو بوصلة لمحرك عياري كهربائي . Fig (1)

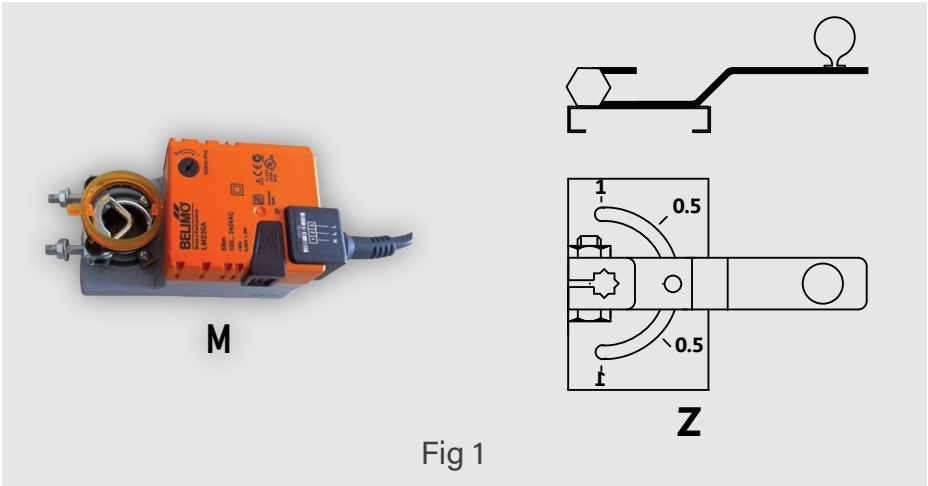

Fig 1

TECHNICAL CHARACTERISTICS :

The chart below illustrates how varying degrees of modulation influence the pressure drop associated with different air speeds.
Pressure Drop Pa.
Air velocity m/s

المواصفات الفنية :

يوضح الجدول أدناه كيف تؤثر درجات التعديل المتنوعة على انخفاض الضغط مرتبطة بسرعات الهواء المختلفة.
انخفاض الضغط بPa.
سرعة الهواء م/ثا

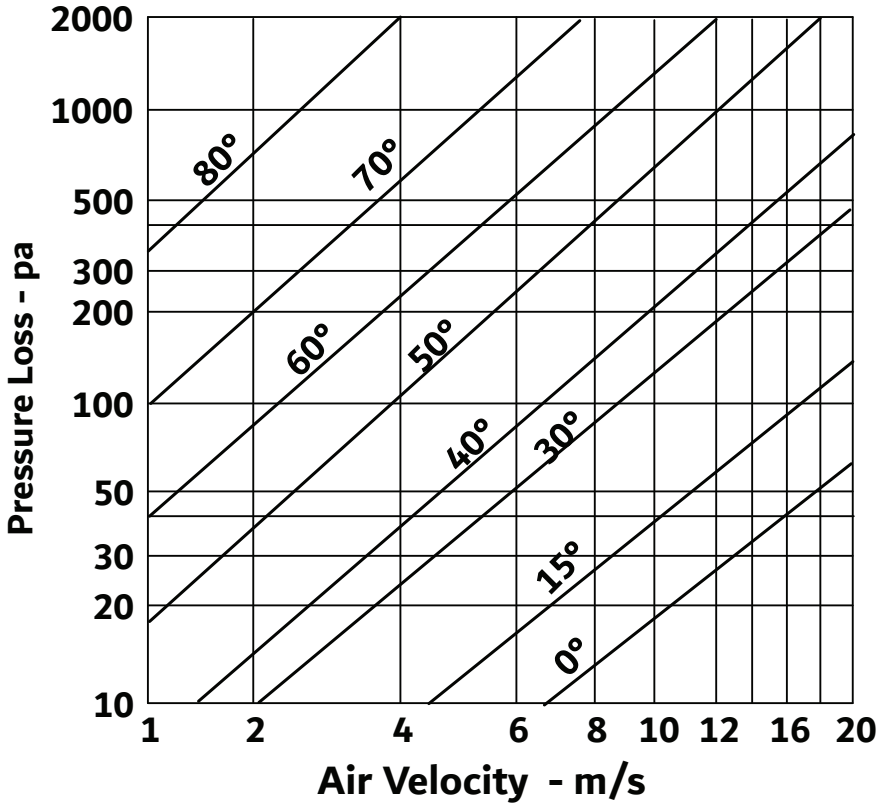

ETL Testing Laboratories,Inc U.S.A
ISO 9001 Certified company
Intertek Testing Services

SYRIA ARAB REPUBLIC

33435, Damascus, Syria

+963 11 585 1200

+963 94 063 0063

info.sy@gammaline.com

GAMMA LINE
international